PA 24

Voir/*See*
P. 6 • **Recommandations/*Recommendations***
P. 7 • **Axes/*Shafts***
P. 8 • **Passation des commandes/*Order procedure***

Dimensions L ± 1
Cotes L ± 1

Galette/ *Wafer*	PA 24 A		PA 24 B	
	Lames et circuits *Contacts and poles-pieces*	Lames sur 2 faces *Contacts 2 stators et 12 circuits*	Lames et circuits *Contacts and poles-pieces*	Lames sur 2 faces *Contacts 2 stators et 12 circuits*
1 galette/*wafer*	70	75	123	128
2 galettes/*wafers*	114	124	195	205
3 galettes/*wafers*	159	174	269	283
4 galettes/*wafers*	203	222	342	361
5 galettes/*wafers*	248	273	415	439
6 galettes/*wafers*	292	322	488	517
Par galette suppl. ajouter : *Each added wafer :*	44	49	73	78

Nota : il est prévu une colonne de 20 mm et un dépassant de 15 mm de tige filetée, après la dernière galette du modèle PA 24 B.
D.A.P. sleeves 20 mm long and 15 mm extensions of the threaded tie rods are provided behind the last wafer on model PA 24 B.

Appareil livré avec 3 vis tête fraisée de 4 x 10 mm
Switch delivered with 3 screws slotted head Ø 4 x 0,7 length 10 mm

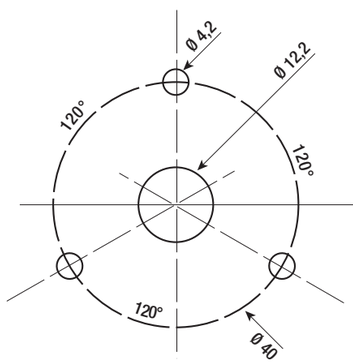

Perçage sur panneau
Panel drilling

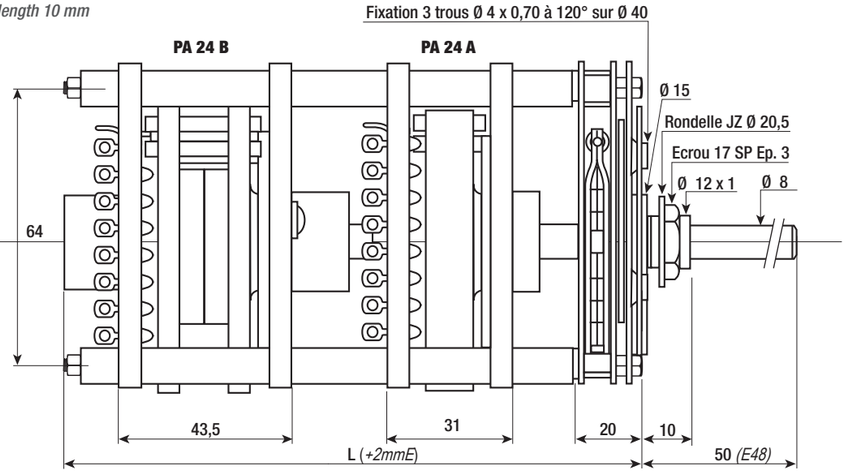

Principales combinaisons réalisables par face de stator en fonction de l'état angulaire
Principal combinations available per stator face according to angular gap

Angle entre 2 positions *Angle betw. 2 positions*		15°															30°											45°						60°				90°		
Nombre de positions *Number of positions*		2	3	4	5	6	7	8	9	10	11	12	13	14	à	24	2	3	4	5	6	7	8	à	12	2	3	4	5	à	8	2	3	à	6	2	3	4
Nombre de circuits *Number of poles*	1	X	X	X	X	X	X	X	X	X	X	X	X	X	X	X	X	X	X	X	X	X	X	X	X	X	X	X	X	X	X	X	X	X	X	X	X	X
	2	X	X	X	X	X	X	X	X	X	X	X					X	X	X	X	X					X	X	X				X	X			X		
	3	X	X	X	X	X	X	X									X	X	X							X	X					X				X		
	4	X	X	X	X	X											X	X								X						X						
	6	X	X	X													X									X												
	8	X	X														X																					
	12	X																																				
Tension de claquage : *Dielectric strength:*	Volts CC : Entre lames/ *Volts DC: Between contacts*															5000						7500						10000						12000				13000		
	Volts CC : Entre circuits/ *Volts DC: Between pole-pieces*															4500						5500						4500						7500				6000		

Voir/*See*
P. 6 • **Recommandations/*Recommendations***
P. 7 • **Axes/*Shafts***
P. 8 • **Passation des commandes/*Order procedure***

PA 24

Galettes
Wafers

Nb de galettes *Nb of wafers*		Couple moyen ± 30% Kg.Cm *Mean Torque ±30% Kg.Cm*	Masse ± 10 g *Weight*
1	PA 24 A	6,6	426
	PA 24 B		488
2	PA 24 A	6,6	597
	PA 24 B		722
3	PA 24 A	13	768
	PA 24 B		956
4	PA 24 A	13	939
	PA 24 B		1190

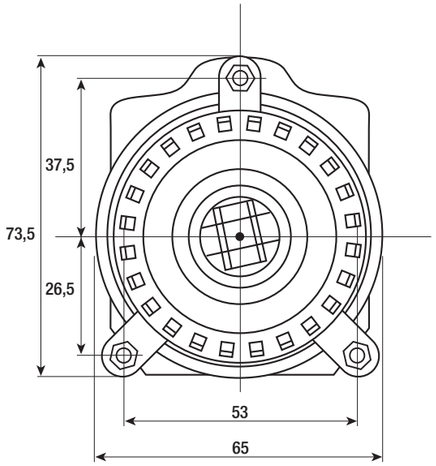

Caractéristiques générales
General characteristics

Angle entre deux positions *Angle between two positions*	**15° - 30°- 45° - 60° - 90°**
Diamètre du trou de câblage : *Diameter of cable hole:*	
- sur les lames • *in contact blades*	**2 mm**
- sur les entrées de circuit • *in pole-pieces*	**2,6 mm**
Diamètre de l'axe de commande • *Diameter of shaft*	**8 mm**
Diamètre de douille centrale *Diameter and thread pitch of central bush*	**12 x 1 mm**
Diamètre et pas de tiges filetées *Diameter and thread pitch of tie rod*	**3 x 0,50 mm**
Entraxe entre tiges filetées *Distance between centres of tie rod*	**53 x 64 mm**
Epaisseur maximum de serrage • *Maximum panel thickness*	**4,5 mm**
Joint d'étanchéité	**sur demande**
Sealing joints IP65..	**on request**
Isolant : D.A.P. • *Insulation: D.A.P.*	
Contacts en argent massif titré • *Solid silver contacts*	
Températures maximales d'utilisation *Maximum use temperatures*	**-55° + 85°**

Caractéristiques électriques
Electrical characteristics

Tension maximale • *Maximum voltage*	**300 V**
Intensité maximale coupure - passage *Maximum current with cut - not cut*	**6 A - 15 A**
Puissance maximale de coupure • *Switch rating*	**600 W**
Résistance de contact • *Contact resistance*	**≤ 10 mΩ**

Tension de claquage (Vcc)
Dielectric strength (Vdc)

Entre lames sans court-circuit au passage *Between non shorting contacts*	**5000**
Entre entrées et sorties • *Between terminals and commons*	**10000**
Entre contacts et masse • *Between terminals and ground*	**6000**

Résistance d'isolement
Insulation resistance

Entre 2 lames consécutives • *Between two adjacent terminals*	**≥ 2.10^6 MΩ**
Entre contacts et masse • *Between terminals and ground*	**≥ 5.10^5 MΩ**

Ce commutateur de conception particulière se fait en double galette, sur une face le ou les circuits de distribution, sur l'autre les lames. Les 2 faces peuvent être équipées de 24 lames permettant ainsi 24 alimentations différentes, ou des combinaisons quelconques de lames et de circuits sur chaque face.
- Les butées sont réglables par l'utilisateur de 2 à 24 positions.
- Livrable en 24, 12, 8, 6 et 4 positions sur le tour (voir tableau).
- **Variante CC** : contacts avec court-circuit au passage d'une position à l'autre.
- **Variante E** : étanchéité de façade (nous consulter).
- **Variante B** : isolement renforcé entre deux faces de stator.
- **Autres variantes :**

Sur demande isolement renforcé entre pièces de contact et masse 15 KVCC. Circuit à ouverture. Commande par clé KABA (nous consulter). Axes standards, usinages, méplats, etc... (voir p.7 et 8).

This rotary switch is particular because it has a double wafer with, on one side the circuits and on the other side the contact blades. Both sides can have 24 contacts blades thus giving 24 different contacts, or it can have any combination of contact blades and circuits on each side.
- *The stops are user adjustable from 2 to 24 positions.*
- *Available with 24, 12, 8, 6 and 4 positions on a full turn (see the table)*
- ***Version CC:** shorting contacts, (make before break)*
- ***Version E:** panel sealing, please, consult us.*
- ***Version B:** improved insulation between the two parts of the stator.*
- ***Other versions:***

On request : improved insulation to 15 KVDC between poles and ground. Open circuit. Activation by KABA key (please consult us). Standard shafts and special shafts (see page 7 and 8).