GA 24

Voir/*See*
P. 6 • **Recommandations/*Recommendations***
P. 7 • **Axes/*Shafts***
P. 8 • **Passation des commandes/*Order procedure***

Attention : le GA 24 n'est pas un appareil pouvant commuter de fortes intensités, mais pouvant assurer une bonne isolation par rapport aux hautes tensions appliquées sur ses contacts.
The GA 24 is not a version suitable of switching high currents, but it does ensure a high insulation for high voltages between contacts.

Dimensions L ± 1
Cotes L ± 1

Galette/ *Wafer*	GA 24 A – Montage standard *Standard assembly*	GA 24 A – Montage réduit *Shortened assembly*	GA 24 B – Montage standard *Standard assembly*	GA 24 B – Isolement 20 KV *Insulation 20 KV*
1 galette/*wafer*	119	89	156	166
2 galettes/*wafers*	191	151	252	261
3 galettes/*wafers*	263	213	347	356
4 galettes/*wafers*	335	275	442	451
5 galettes/*wafers*	407	337		
6 galettes/*wafers*	479	399		
Par galette suppl. ajouter : *Each added wafer :*	72	62	95	95

Nota : pour les montages GA 24 A et B il est prévu une colonne après la dernière galette et un dépassant de 15 mm de tige filetée. Pour GA 24 B standard - colonne de 20 mm. Pour GA 24 B isolé 20KV - colonne de 30
For the setting GA 24 A and B, a column is foreseen behind the last section, as well as an edging of 15 mm of threaded rod. For GA 24 B standard - column of 20 mm. For GA 24 B insul. 20 KV - column of 30 mm.

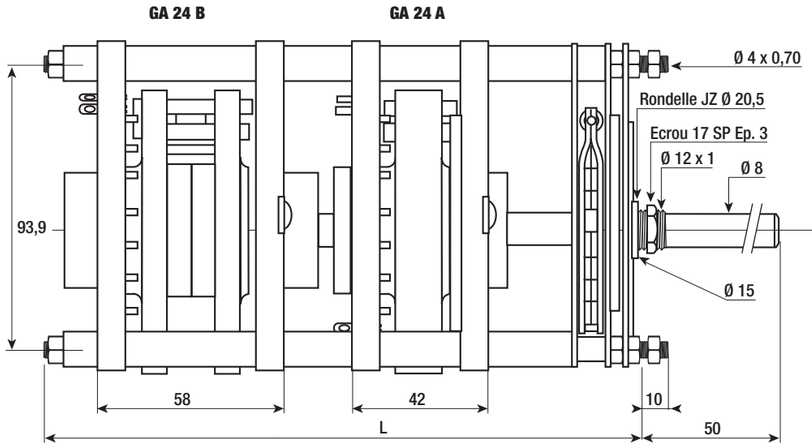

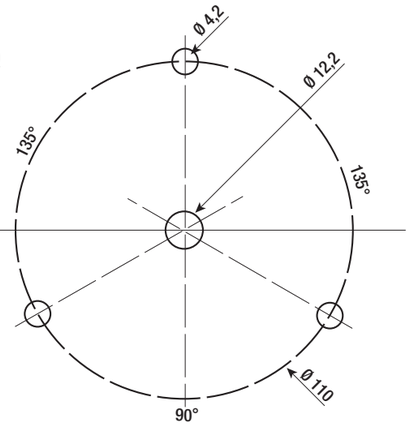

Perçage sur panneau
Panel drilling

Principales combinaisons réalisables par face de stator en fonction de l'état angulaire
Principal combinations available per stator face according to angular gap

Angle entre 2 positions *Angle betw. 2 positions*	15°															30°										45°						60°				90°		
Nombre de positions *Number of positions*	2	3	4	5	6	7	8	9	10	11	12	13	14	à	24	2	3	4	5	6	7	8	à	12	2	3	4	5	à	8	2	3	à	6	2	3	4
Nombre de circuits *Number of poles* 1	X	X	X	X	X	X	X	X	X	X	X	X	X	X	X	X	X	X	X	X	X	X	X	X	X	X	X	X	X	X	X	X	X	X	X	X	X
2	X	X	X	X	X	X	X	X	X	X	X					X	X	X	X	X					X	X	X				X	X			X		
3	X	X	X	X	X	X	X									X	X	X							X	X					X				X		
4	X	X	X	X	X											X	X								X						X						
6	X	X	X													X									X												
8	X	X														X																					
12	X																																				
Tension de claquage : *Dielectric strength:*	Volts CC : Entre lames/ *Volts DC: Between contacts*														6000	10000									13000						15000				18000		
	Volts CC : Entre circuits/ *Volts DC: Between pole-pieces*														5000	6000									6000						9000				12000		

Voir/*See*
P. 6 • **Recommandations/*Recommendations***
P. 7 • **Axes/*Shafts***
P. 8 • **Passation des commandes/*Order procedure***

GA 24

Galettes
Wafers

Nb de galettes *Nb of wafers*		Couple moyen ± 30% Kg.Cm *Mean Torque ±30% Kg.Cm*	Masse ± 5 g *Weight*
1	GA 24 A	11,5	856
	GA 24 B	11,5	1040
2	GA 24 A	17	1321
	GA 24 B	17	1689
3	GA 24 A	27,5	1786
	GA 24 B	27,5	2338
4	GA 24 A	40	2251
	GA 24 B	40	2987

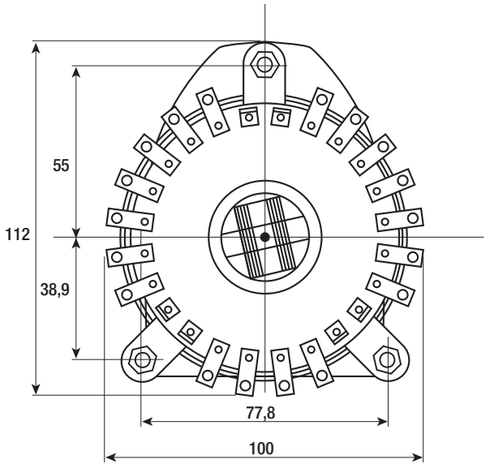

Caractéristiques générales
General characteristics

Angle entre deux positions *Angle between two positions*	**15°- 30°- 45°- 60 °- 90°**
Diamètre du trou de câblage : *Diameter of cable hole:*	
- sur les lames • *in contact blades*	**3,6 mm**
- sur les entrées de circuit • *in pole-pieces*	**3,6 mm**
Diamètre de l'axe de commande • *Diameter of shaft*	**8 mm**
Diamètre de douille centrale *Diameter and thread pitch of central bush*	**12 x 1 mm**
Diamètre et pas de tiges filetées *Diameter and thread pitch of tie rod*	**4 x 0,75 mm**
Entraxe entre tiges filetées *Distance between centres of tie rod*	**77,8 x 93,9 mm**
Epaisseur maximum de serrage • *Maximum panel thickness*	**4,5 mm**
Joint d'étanchéité/*IP65*	**sur demande**
Sealing joints IP65..	**on request**
Isolant : D.A.P. • *Insulation: D.A.P*	
Contacts en argent massif titré • *Solid silver contacts*	
Températures maximales d'utilisation *Maximum use temperatures*	**-55° + 85°**

Caractéristiques électriques
Electrical characteristics

Tension maximale • *Maximum voltage*	**450 V**
Intensité maximale coupure - passage *Maximum current with cut - not cut*	**8 A - 20 A**
Puissance maximale de coupure • *Switch rating*	**800 W**
Résistance de contact • *Contact resistance*	**≤ 10 mΩ**

Tension de claquage (Vcc)
Dielectric strength (Vdc)

Entre lames sans court-circuit au passage *Between non shorting contacts*	**6000**
Entre entrées et sorties • *Between terminals and commons*	**16000**
Entre contacts et masse • *Between terminals and ground*	**15000**

Résistance d'isolement
Insulation resistance

Entre 2 lames consécutives • *Between two adjacent terminals*	**≥ 2.10⁶ MΩ**
Entre contacts et masse • *Between terminals and ground*	**≥ 4.10⁵ MΩ**

Ce commutateur de conception particulière se fait en double galette, sur une face le ou les circuits de distribution, sur l'autre les lames. Les 2 faces peuvent être équipées de 24 lames permettant ainsi 24 alimentations différentes, ou des combinaisons quelconques de lames et de circuits sur chaque face.

- Les butées sont réglables par l'utilisateur de 2 à 24 positions.
- Livrable en 24, 12, 8, 6 et 4 positions sur le tour (voir tableau).
- **Variante CC** : contacts avec court-circuit au passage d'une position à l'autre.
- **Variante E** : étanchéité de façade (nous consulter).
- **Variante R** : Montage des lames à plat permettant de réduire la cote L (voir tableau).
- **Variante B** : isolement renforcé entre deux faces de stator.
- **Autres variantes :**

Sur demande isolement renforcé entre pièces de contact et masse 20 KVCC.
Axes standards, usinages, méplats, etc... (voir p.7 et 8).

This rotary switch is particular because it has a double wafer with, on one side the circuits and on the other side the contact blades. Both sides can have 24 contacts blades thus giving 24 different contacts, or it can have any combination of contact blades and circuits on each side.

- *The stops are user adjustable from 2 to 24 positions.*
- *Available with 24, 12, 8, 6 and 4 positions on a full turn (see the table)*
- ***Version CC:** shorting contacts, (make before break)*
- ***Version E:** panel sealing, please, consult us.*
- ***Variante R:** straigth terminals to reduce L (see table).*
- ***Version B:** improved insulation between the two parts of the stator.*
- ***Other versions:***

On request : improved insulation to 20 KVDC between poles and ground.
Standard shafts and special shafts (see page 7 and 8).