CH 8

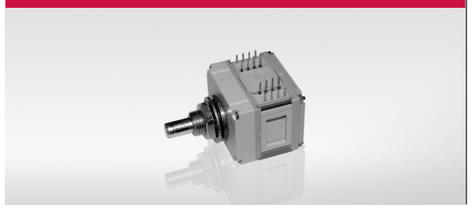

Voir/*See*
P. 6 • **Recommandations/*Recommendations***
P. 7 • **Axes/*Shafts***
P. 8 • **Passation des commandes/*Order procedure***

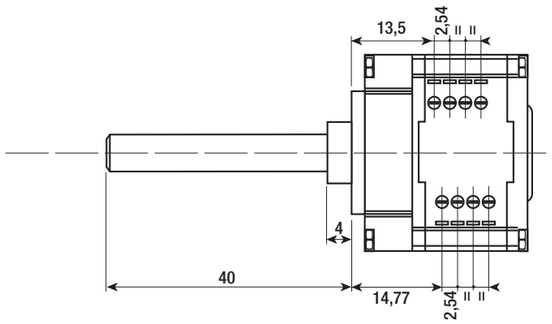

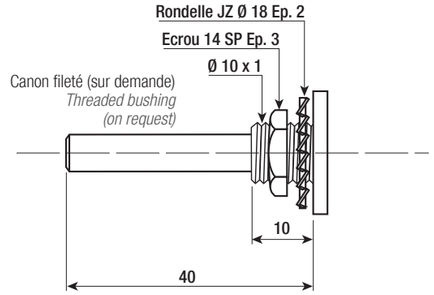

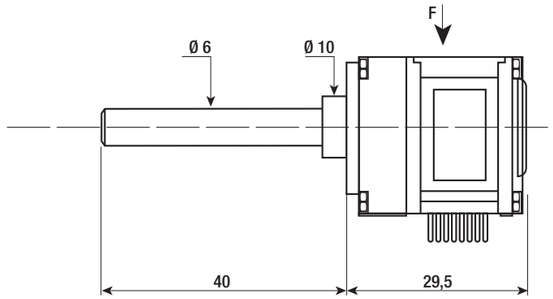

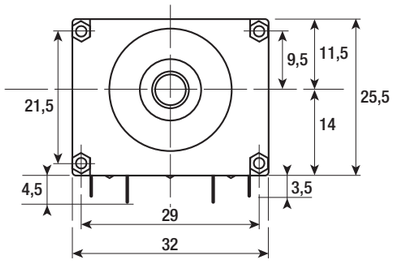

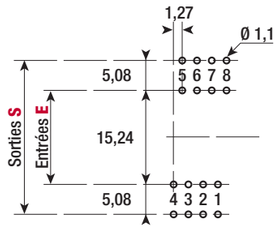

Implantation sur circuit imprimé
vue suivant F
PCB layout seen from F

Montages concentriques
Concentric mounting

	L
1 cellule CH 16 + 1 cellule CH 16	83
1 cellule CH 16 + 1 cellule CH 8	73
1 cellule CH 8 + 1 cellule CH 8	62,5
1 cellule CH 32 + 1 cellule CH 32	123,5

Poids approximatif ..... **50 g pour 1 cellule**
Weight approximately ..... **50 g for 1 cell**

Couple d'entraînement ..... **suivant nombre de positions et programme**
Turning torque ..... **according to number of positions and program**

Voir/*See*
P. 6 • **Recommandations/*Recommendations***
P. 7 • **Axes/*Shafts***
P. 8 • **Passation des commandes/*Order procedure***

CH 8

Grille
Grid

	E	Nombre de positions • Ecart Angulaire à préciser / *Number of positions • Angular gap* ∝ = ...																															S
		1	2	3	4	5	6	7	8	9	10	11	12	13	14	15	16	17	18	19	20	21	22	23	24	25	26	27	28	29	30	31	32	
Contacts	1																																	1
	2																																	2
	3																																	3
	4																																	4
	5																																	5
	6																																	6
	7																																	7
	8																																	8

Contacts

Pour remplir la grille

L'appareil comporte 8 contacts se décomposant ainsi :
• 1 lame mobile (rangée de l'intérieur) : Entrée
• 1 lame fixe (rangée de l'extérieur) : Sortie
Il ne peut y avoir contact électrique qu'entre deux lames de même numéro.
Ex. si vous désirez en position 5 un contact entre les lames 7, mettez à l'intersection de la colonne 5 et de la rangée 7 une croix X ou Xc pour un contact court-circuitant (C.C.P.).

Attention : les modèles avec écart angulaire 9°, 11°15' et 12°51 (40, 32, et 28 positions sur le tour), ne sont livrables qu'en CCP.

To complete the grid

The switch contains 8 contacts as follows:
• 1 movable terminal (inner): Input
• 1 fixed terminal (outer): Output
There can only be contact between 2 terminals with the same number.
Ex. if you want in pos. 5 a contact between terminals 7, mark an X or XC in the intersection of column 5 and row 7.

***Attention:** the versions with angle 9°, 11°15' and 12°51' (40, 32 and 28 pos. on a full turn) can only be supplied as XC (make before break).*

Préciser en outre / *Do specify*

• Les longueurs d'axes non standard (40 mm pour ce modèle), les méplats, usinages sur axe (voir p.7).
• Les adaptations mécaniques, axes, creux, etc... dans tous les cas un plan coté évitera toute ambiguïté.
• Contacts dorés G, etc.

• *Shaft lenght if other than 40 mm, special shafts (see p. 7).*
• *Special assembly, hollow shafts etc... please enclose a drawing.*
• *Gold plated contacts.*

Pour commander
To order to

Nom du produit
Name..... **CH 8**
Ecart angulaire
Index angle..... **x**
Butée à ..... positions ou sans butée 0
Stop plate with..... positions or without stop plate 0..... **x**
Code ou grille spéciale N°.....
Code or special grill N°..... **x**
Avec fixation sur panneau F ou sans S
Panel fixing with F or without S..... **x**
Etanche E ou normal N
Sealed E or standard N..... **x**