CB 4

Voir/*See*
P. 6 • **Recommandations/*Recommendations***
P. 7 • **Axes/*Shafts***
P. 8 • **Passation des commandes/*Order procedure***

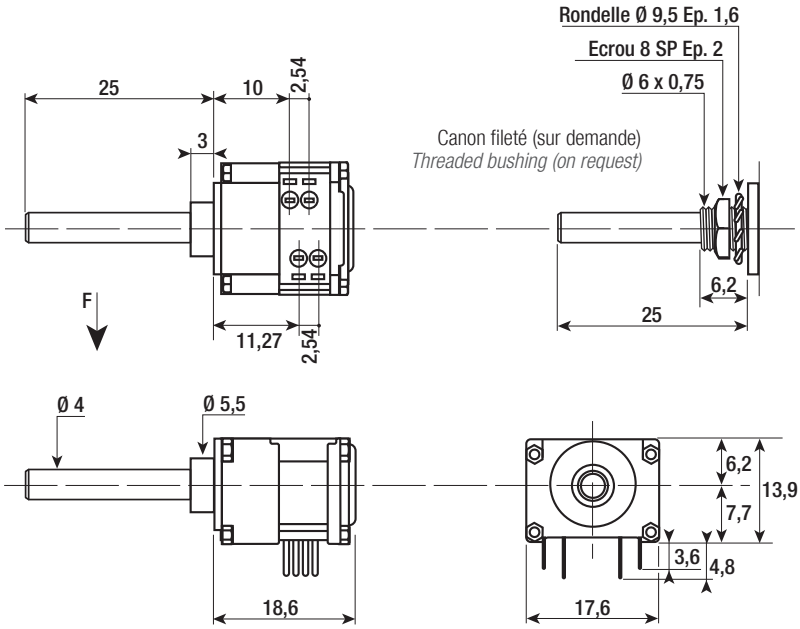

Implantation sur circuit imprimé vue suivant F
PCB layout seen from F

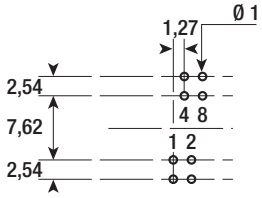

Codes standards
Standards codes

Grille
Grid

	1	2	4	2
1				
2	•			
3		•		
4	•	•		
5			•	
6	•	•		•
7			•	•
8	•		•	•
9		•	•	•
10	•	•	•	•

	1	2	2	4
1				
2	•			
3		•		
4	•		•	
5		•	•	
6	•			•
7		•		•
8	•		•	•
9		•	•	•
10	•	•	•	•

	$\bar{1}$	$\bar{2}$	$\bar{4}$	$\bar{2}$
1	•	•	•	•
2		•	•	•
3	•		•	•
4			•	•
5	•	•		•
6			•	
7	•	•		
8		•		
9	•			
10				

	$\bar{1}$	$\bar{2}$	$\bar{2}$	$\bar{4}$
1	•	•	•	•
2		•	•	•
3	•		•	•
4		•		•
5	•			•
6		•	•	
7	•		•	
8		•		
9	•			
10				

	1	2	4	8
1				
2	•			
3		•		
4	•	•		
5			•	
6	•		•	
7		•	•	
8	•	•	•	
9				•
10	•			•
11		•		•
12	•	•		•
13			•	•
14	•		•	•
15		•	•	•
16	•	•	•	•

	$\bar{1}$	$\bar{2}$	$\bar{4}$	$\bar{8}$
1	•	•	•	•
2		•	•	•
3	•		•	•
4			•	•
5	•	•		•
6		•		•
7	•			•
8				•
9	•	•	•	
10		•	•	
11	•		•	
12			•	
13	•	•		
14		•		
15	•			
16				

Grille N°.....

	A	B	C	D
1				
2				
3				
4				
5				
6				
7				
8				
9				
10				
11				
12				
13				
14				
15				
16				

Pour commander
To order to

Nom du produit
Name..... **CB 4**
Ecart angulaire
Index angle..... **x**
Butée à ..... positions ou sans butée 0
Stop plate with..... positions or without stop plate 0..... **x**
Code ou grille spéciale N°.....
Code or special grill N°..... **x**
Avec fixation sur panneau F ou sans S
Panel fixing with F or without S..... **x**
Etanche E ou normal N
Sealed E or standard N..... **x**

Désignation / *Designation:* .....

N° de plan ou référence / *Design N° or reference:* N° .....

Client / *Customer:* .....

I.E.C. Electronique • 3, rue de l'Industrie • MC 98000 MONACO • Tél. 00 377 92 05 66 88 • Fax : 00 377 92 05 77 26 • Mail : iec@iec-monaco.com • www.iec-monaco.com